Stowarzyszenie ŚLĘŻANIE
Lokalna Grupa Działania

Elementy przestrzenne

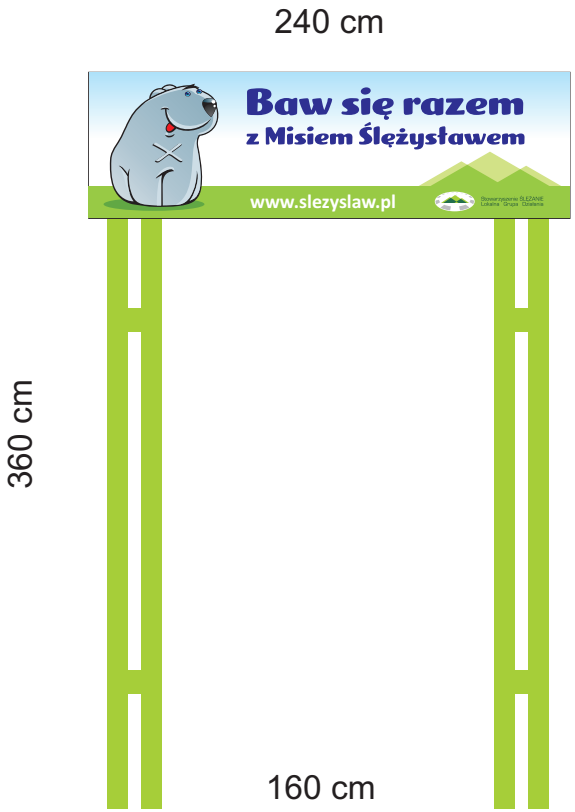

Wejście na pojedyncze przęsło

Wejście na podwójne przęsło

Brama / witacz

350 cm

280 cm

Wejście na podwójne przęsło

Nogi: profil stalowy okrągły fi 100 mm podwójny łączony malowany proszkowo

Nośnik: Płyta Dibond zadruk UV

Gabaryt tablicy po wkopaniu: 2400 x 3600 x 220 mm

cena: 5200 zł + vat

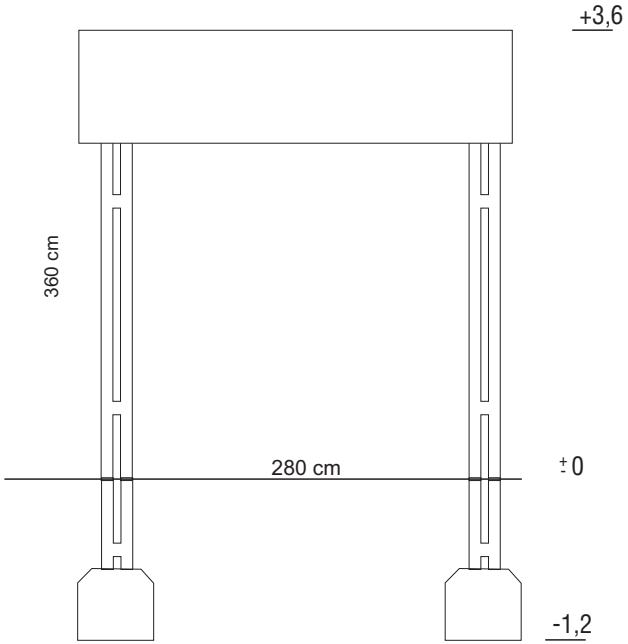

Brama / witacz

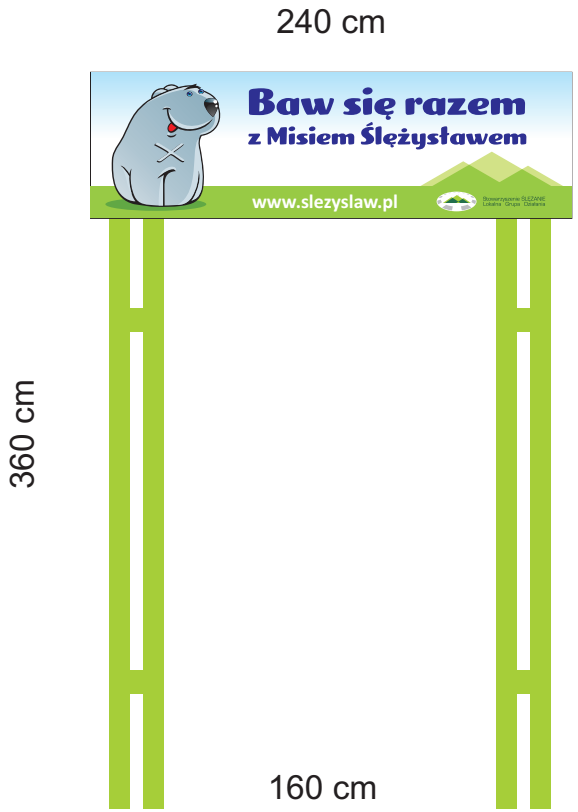

Wejście na pojedyncze przęsło

Nogi: profil stalowy okrągły fi 100 mm podwójny łączony malowany proszkowo

Nośnik: Płyta Dibond zadruk UV

Gabaryt tablicy po wkopaniu: 2400 x 3600 x 220 mm

cena: 4500 zł + vat

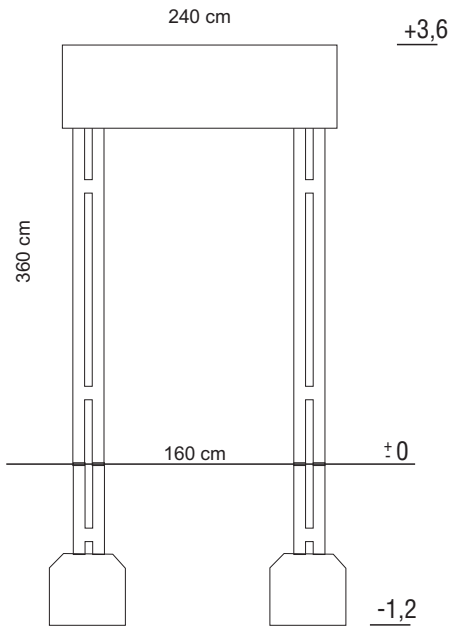

Brama / witacz

100 cm

240 cm

100 cm

240 cm

Nogi: profil stalowy 80x80 mm
malowany proszkowo

Nośnik: Płyta PCV utwardzona,
Treść: zadruk cyfrowy z laminatem UV

Gabaryt tablicy po wkopaniu: 1000 x 2000 x 100 mm

cena: 1900 zł + vat

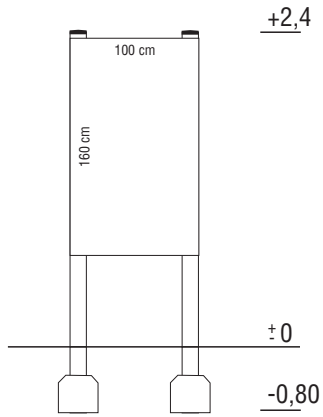

tablica regulaminowa

Nogi: profil stalowy 80x80 mm
malowany proszkowo

Nośnik: Płyta HDPE zadruk UV

Gabaryt tablicy po wkopaniu: 2200 x 2400 x 100 mm

cena: 2600 zł + vat

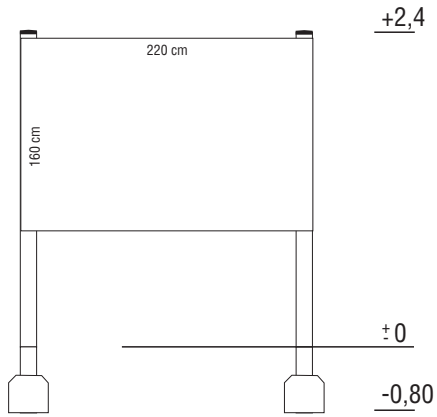

tablica regulaminowa

100 cm

240 cm

100 cm

240 cm

Nogi: profil stalowy 80x80 mm
malowany proszkowo

Nośnik: Płyta PCV utwardzona,
Treść: zadruk cyfrowy z laminatem UV

Gabaryt tablicy po wkopaniu: 1000 x 2000 x 100 mm

cena: 1900 zł + vat

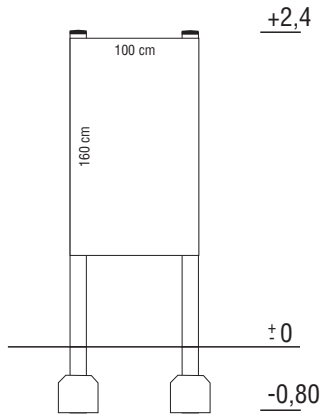

tablica regulaminowa

220 cm

240 cm

Nogi: profil stalowy 80x80 mm
malowany proszkowo

Nośnik: Płyta HDPE zadruk UV

Gabaryt tablicy po wkopaniu: 2000 x 2400 x 100 mm

cena: 2500 zł + vat

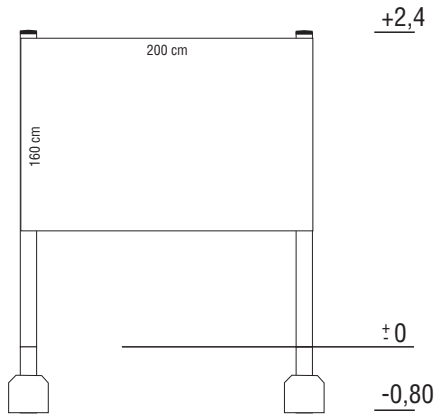

tablica regulaminowa

Gra integracyjna Narysuj Misia

Nadruk cyfrowy UV na gotowym elemencie „Tablica do rysowania firmy Saternus www.saternus.pl

koszt: 550 zł + vat

tablica kredowa

Wymiary urządzenia: 0,12m x 1,40m
Wysokość urządze n ia: ~1,41m
Wymiary strefy funkcjonowania: 3,12m x 4,40m
Głębokość posadowienia: -0,60m
Powierzchnia strefy funkcjonalnej: 11,34m2

Urządzenie wykonane zgodnie z PN-EN 1176-1:2009
Wyposażenie placów zabaw. Ogólne wymagania
bezpieczeństwa i metody badań.

Nawierzchnia amortyzująca nie jest wymagana.
Nawierzchnia pod całym urządzeniem musi być jednorodna.

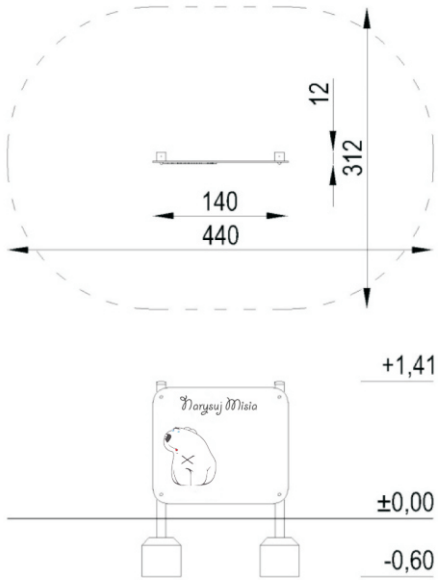

tablica kredowa

Gra integracyjna Znajdź dom Misia
Nadruk cyfrowy UV na gotowym elemencie firmy Saternus + uchwyty z wizerunkiem Misia Ślężysława

www.saternus.pl

koszt: 550 zł + vat

tablica integracyjna

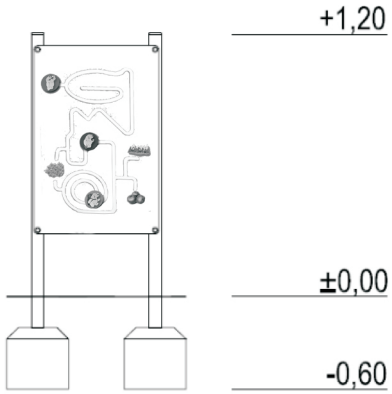

Sugerowana grupa wiekowa: + 2

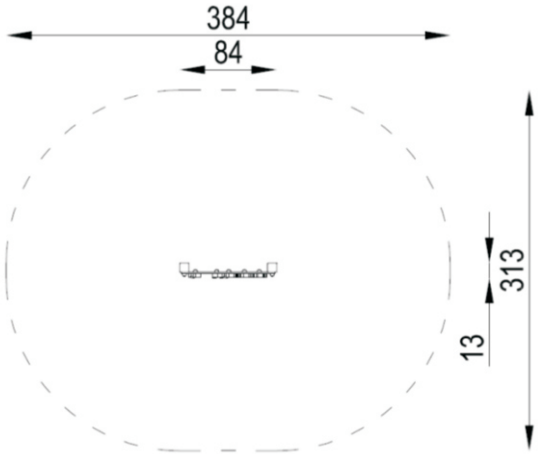

Wymiary urządzenia: 0,84m x 0,13m
Wysokość urządze n ia: ~1,20m
Wymiary strefy funkcjonowania: 3,84m x 3,13m
Głębokość posadowienia: -0,60m
Powierzchnia strefy funkcjonalnej: 10,08m2

Urządzenie wykonane zgodnie z PN-EN 1176-1:2009 Wyposażenie placów zabaw. Ogólne wymagania bezpieczeństwa i metody badań.

Nawierzchnia amortyzująca nie jest wymagana.
Nawierzchnia pod całym urządzeniem musi być jednorodna.

tablica integracyjna

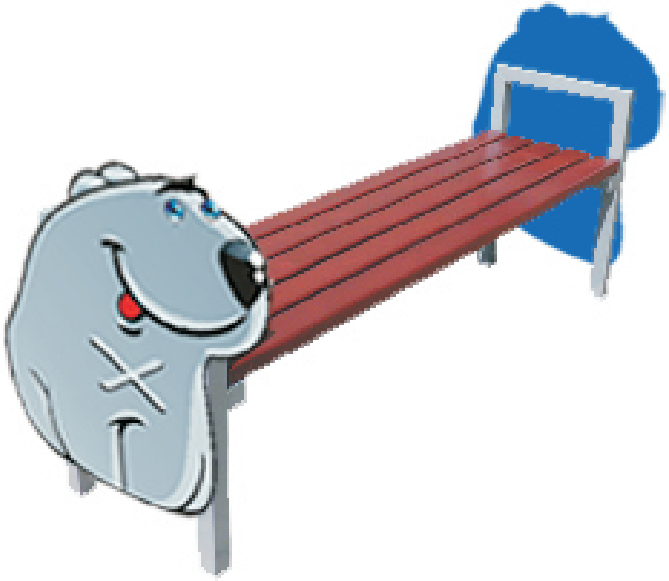

Postać Misia Ślężysława frezowana i mocowana do konstrukcji ławki firmy PMO.
Nadruk cyfrowy UV na płycie HDPE

ławka firmy www.pmo.pl

koszt: 950 zł + vat komplet 2 sztuki

elementy frezowane montowane do korpusu ławki

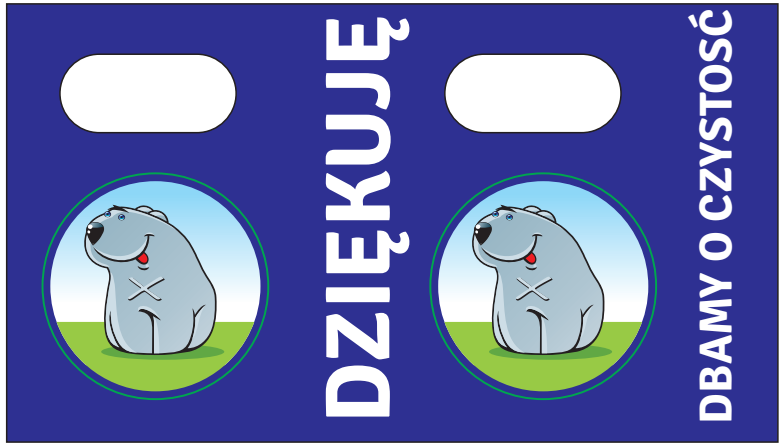

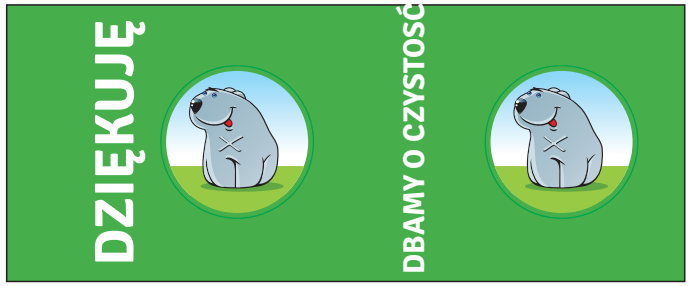

Nadruk na koszach na śmieci
firmy www.parkaria.pl

koszt: 250 + vat / szt

RAL 6010

RAL 5024

RAL 7040

Główna kolorystyka elementów malowanych proszkowo.

dopuszczalne kolory uzupełniające

RAL 3013 lub 3020

RAL 1003 lub 1023

Kolorystyka systemu RAL elementy podstawowe i uzupełniające

kosze na śmieci